EP.00001.0708PR

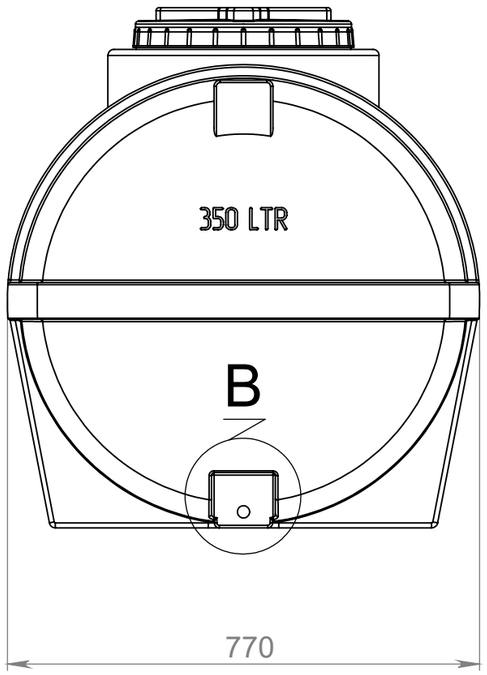

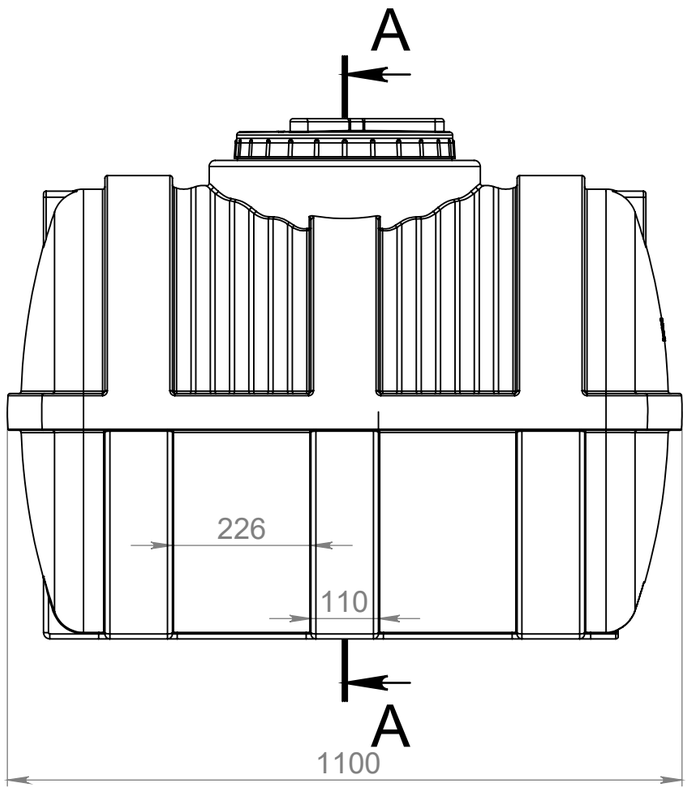

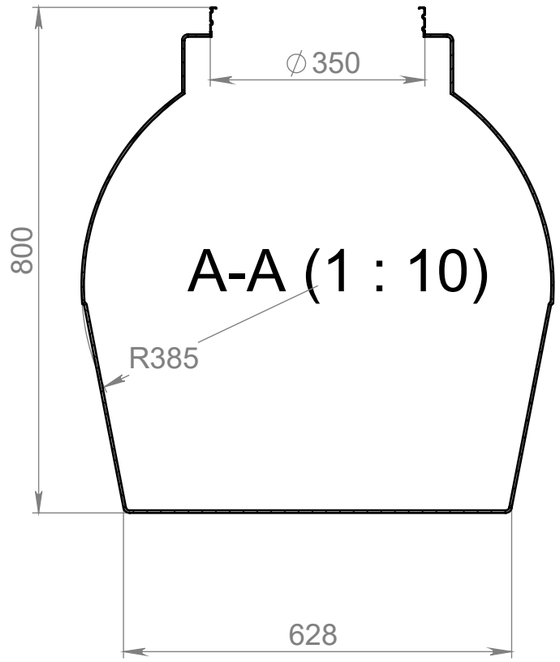

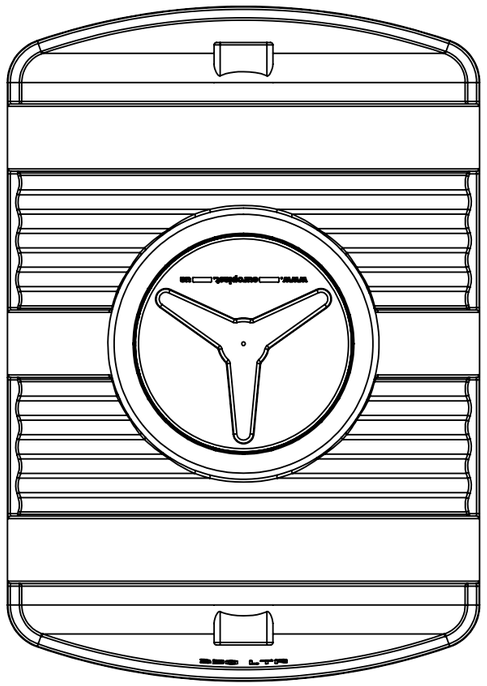

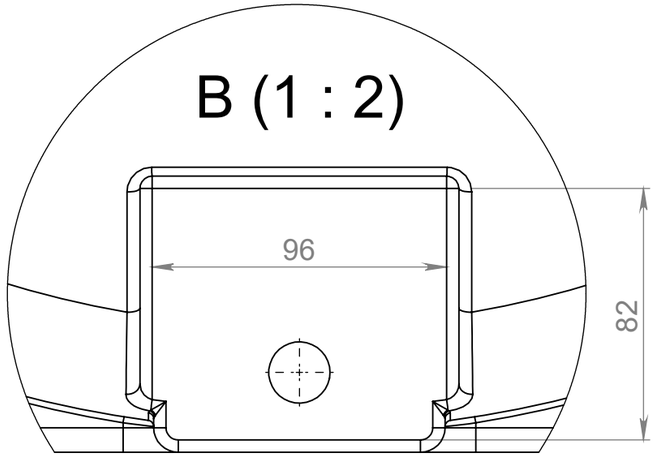

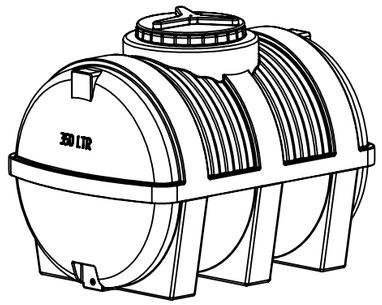

Допустимые отклонения размеров +/- 3%

					EP.00001.0708PR		
Изм.	Лист	№ докум.	Подп.	Дата	Емкость EG-350	Лит. / Масса 13.00	Масштаб 1:20
Разраб.		Прокопчук В.А.				Лист 1	Листов 1
Пров.		Касап А.М.					
Т. контр.					Полиэтилен низкого давления	Euro Plast	
Н. контр.							
Утв.							

Справ. №

Подп. и дата

Инв. № дубл.

Взам. инв. №

Подп. и дата

Инв. № подл.

*Данный чертеж не является итоговым проектом и создан для ознакомительных целей

Копировал

Формат А3